Ersatzteil-Liste

für

Kramer-Diesel Kleinschlepper und Motormäher

Maschinenfabrik Gebr. Kramer G.m.b.H.
Gutmadingen (Baden)

Heruntergeladen von Ronnys-Technik.de

Ersatzteil-Verzeichnis

zum

Kramer-Diesel

Kleinschlepper und Motormäher

für

K 12 und K 18

K 12 M und K 18 M

19/13

Telefon-Zeichnungen V. 18

Bei Ersatzteil-Bestellung ist jeweils Baujahr der Maschine und Motornummer anzugeben.

Abbildungen sind stark verkleinert und daher nur annähernd maßgebend.
Die Preise verstehen sich in Reichsmark ab Werk ausschließlich Verpackung.

Heruntergeladen bei Ronnys-Technik.de

Kupplung und Getriebe

Ersatzteil Nr. für K 12 / K 12 M	Ersatzteil Nr. für K 18 / K 18 M	Gegenstand	Stückgewicht Kg K 12 / K 12 M	Stückgewicht Kg K 18 / K 18 M	Stückpreis RM. K 12 / K 12 M	Stückpreis RM. K 18 / K 18 M
K 218 A	K 211 A	Kupplungsgehäuse	24,0	26,0	37.05	37 65
„ 220 A	„ 212 A	Motorenkettenschutz (unten)	8,5	12,0	15.35	18.80
„ 219 A	„ 213 A	„ (oben)	4,2	6,0	13.75	15.35
„ 221 A	„ 216 A	Kupplungsdeckel	6,5	7,5	11.50	12.10
„ 217 A	„ 223 A	Kupplungsteller	10,2	12,8	27.70	31.30
„ 202 A	„ 188 A	Getriebekettenschutz (unten)	11,2	11,5	12.60	13.40
„ 191 A	„ 203 A	„ (oben)	3,3	3,6	3.85	4 25
„ 183	„ 183	Kupplungsschenkel	0,8	0,8	2.70	2.70
500	500	Motorenkettenschutzdeckel	3,2	3,5	8.20	8.40
501	501	Achse für Kupplungsteller	0,8	0,95	6.70	6.80
502	502	Motorenschraube	0,3	0,4	1.70	1.75
503	503	Kupplungs-Getriebekettenrad	2,45	3,4	7.30	7.80
504	504	Motorenkettenrad	0,6	0,8	4.50	4.55
505	505	Kettenspannerrad	0,55	0,55	10.60	10.60
506	506	Kupplungsschraube	0,08	0,08	0.95	0.95
507	507	Kupplungssplint			0.05	0.05
508	508	Sechskantschraube $^1/_2$"×30	0,05	0,05	0.15	0.15
509	509	Kettenspannerexzenter	0,5	0,5	3.80	3.80
510	510	Sechskantmutter $^5/_8$" für 514	0,05	0,05	0.10	0.10
511	511	Oelschraube	0,05	0,05	0.55	0.55
512	512	Stehbolzen $^1/_2$"×50 mit Mutter u. Ring	0,05	0,05	0.40	0.40
513	513	Sechskantschraube $^1/_2$"×30"	0,06	0,06	0.20	0.20
514	514	Kettenspannerbolzen	0,27	0,27	2.50	2.50
515	515	Sechskantschraube mit Ring $^1/_2$"×25	0,05	0,05	0.20	0.20
516	516	Kerbstift			0.05	0.05
517	517	Dichtung für Kupplungsschenkel			0.15	0.15
518	518	Kupplungskerbstift			0.15	0.15
519	519	Dichtung für Kupplungsgehäuse			0.75	0.75
520	520	„ „ Kettenschutz (oben)			0.90	0.90
521	521 a	Geköpftes Kettenglied $^5/_8$"/$^3/_4$"	0,02	0,05	0.30	0.65
522	522	Dichtung für Kupplungsgehäuse			1.05	1.05
523		$^5/_8$" Kettenschloß	0,04		0.30	
524	524	Dichtung für Kettenschutzdeckel			1.05	1.10
	525	Geköpftes Kettenglied 1"		0,08		2.60
526	526	Dichtung für Getriebeschutz unten			0.45	0.60
527	527	Motorenkette $^5/_8$"/$^3/_4$"	1,3	1,9	16 55	21.15
528	528	Motorenkettenschloß $^5/_8$"/$^3/_4$"	0,02	0,05	0.35	0.50
529	529	Getriebekettenschloß $^3/_4$"/1"	0,03	0,09	0.50	1.30
530	530	Getriebekette $^3/_4$"/1"	2,2	4,9	18.90	30.10
531	531	Dichtung für Kettenschutzflansche			2.10	2 30
532	532	Dichtung für Kettenschutz unten			2.20	2.20
533	533	Filzring für Getriebe			0.80	0.80
534	534	Kupplungswelle	1,5	1,5	1.25	1.25
536	535	Getriebe-Kettenrad	0,6	1,2	7.10	9.30
537	537	Getriebekettenschutzdeckel	1,1	1,1	4.60	4.60
538	538	Dichtung für Getriebeschutzdeckel			0.95	0.95
16110	16110	F. Kugellager für Kettensp. 50×80×10	0,18	0,18	7.40	7.40
6304	6304	„ „ für Kupplungst. 20×52×15	0,15	0,15	3.80	3.80
6206	6207	„ „ für Kupplungsteller	0,20	0,27	4.50	6.50
540	540	Simmerring	0,08	0,08	2.30	2.30
737	737	Kupplungspedal	1,7	1,7	2.65	2.65
770	770	Kupplungsdruckgabel	0,09	0,09	0.80	0.80

Nr. 770

Heruntergeladen aus Ronny's-Technik.de

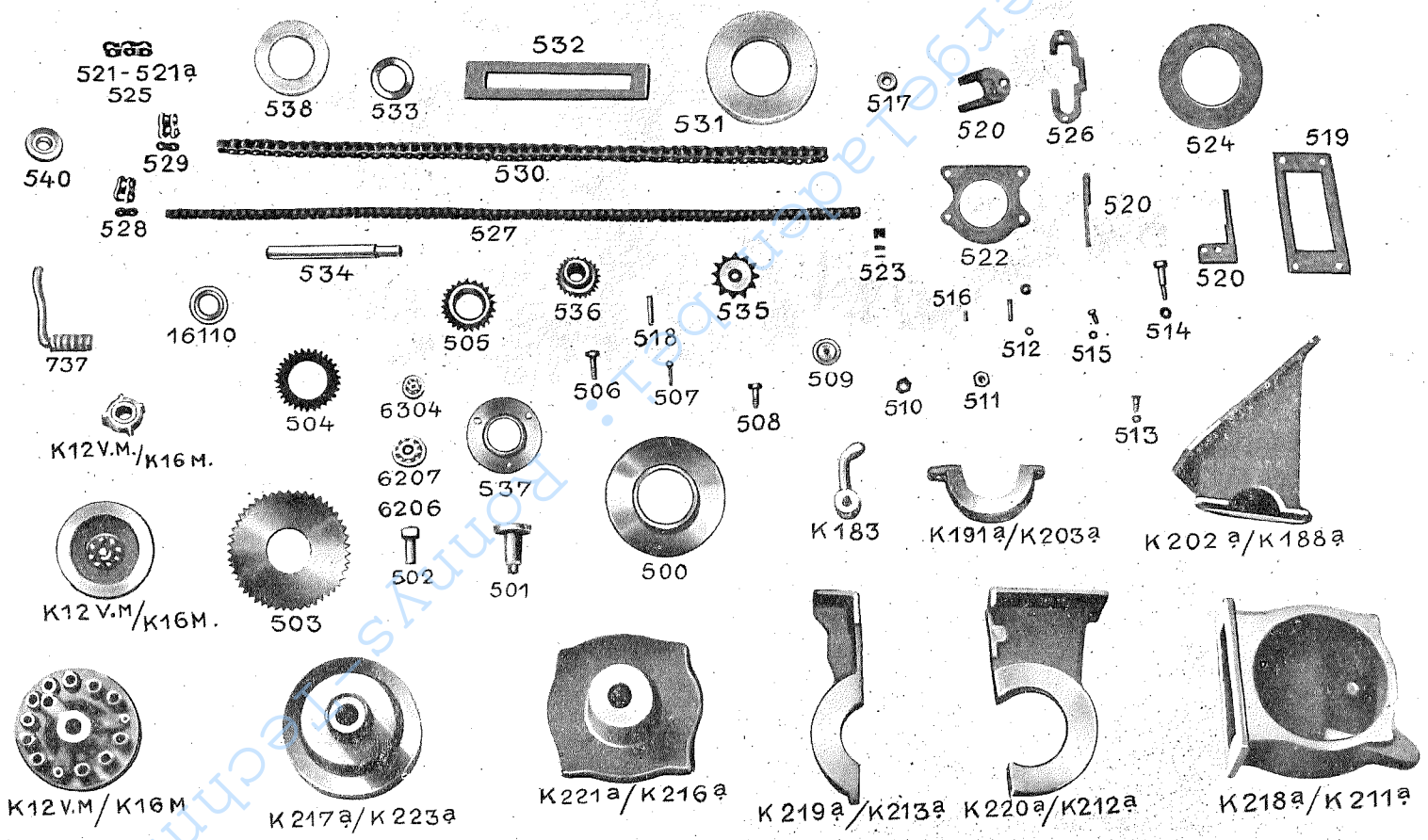

Heuntergel Laden.de · Ponys & Technik.de

Mecano-Kupplung

Ersatzteil Nr. für K 12 / K 12 M	Ersatzteil Nr. für K 18 / K 18 M	Gegenstand	Stückpreis RM. K 12 / K 12 M	Stückpreis RM. K 18 / K 18 M
1880700	1880630	Komplette Kupplung ohne Mitnehmer-	40.80	48.60
		scheibe bestehend aus:		
1870920	1870450	Abschlußplatte komplett	7.—	10.20
1801340	1801330	„ lose	4.80	6.—
1805890	1825010	Schenkelfeder	0.20	0.50
1820061	1820140	Stützwinkel	0.40	0.40
1817210	1817210	Nieten	0.05	0.05
1802300	1802281	Anpreßplatte	12.—	12.—
1806150	1806210	Hebel	0.75	0.85
S 1217	1803270	Ausrückring	3.—	2.90
1805980	1805950	Hauptfeder	1.-	0.75
1814070	1814060	Federfüllen	0.25	0.25
1820070	1820160	Bügel zur Schenkelfeder	0.10	0.25
1809220	1809250	Kugelbolzen	0.55	1.20
1815580	1815590	Kugel- oder Einstellmutter	0.30	0.30
1820050	1820170	Montagebügel	0.05	0.25
1814160	1814151	Federhaltestück	0.10	0.10
	1820150	Gelenkstück		0.40
1850500	1860260	Mitnehmerscheibe komplett	25.80	27.60
		bestehend aus:		
1840330	1840700	Mitnehmerscheibe (lose)	1.95	2.80
1841200	1841170	Belagring	7.—	7.80
1842730	1842730	Nabe	7.20	7.20
1817101	1817101	Kupferhohlniete	0.05	0.05
1817040	1817060	Niete	0.05	0.05
1856020	1856020	Graphitschleifring komplett	6.50	6.50
		bestehend aus:		
1844310	1844310	Graphitschleifring lose	2.80	2.80
1844120	1844120	Fassung	3.—	3.—
1815110	1815110	Schraube	0.20	0.20
1818070	1818070	Federring	0.05	0.05
1805420	1805420	Formfeder	0.15	0.15

Heruntergeladen von: Ronnys-Technik.de

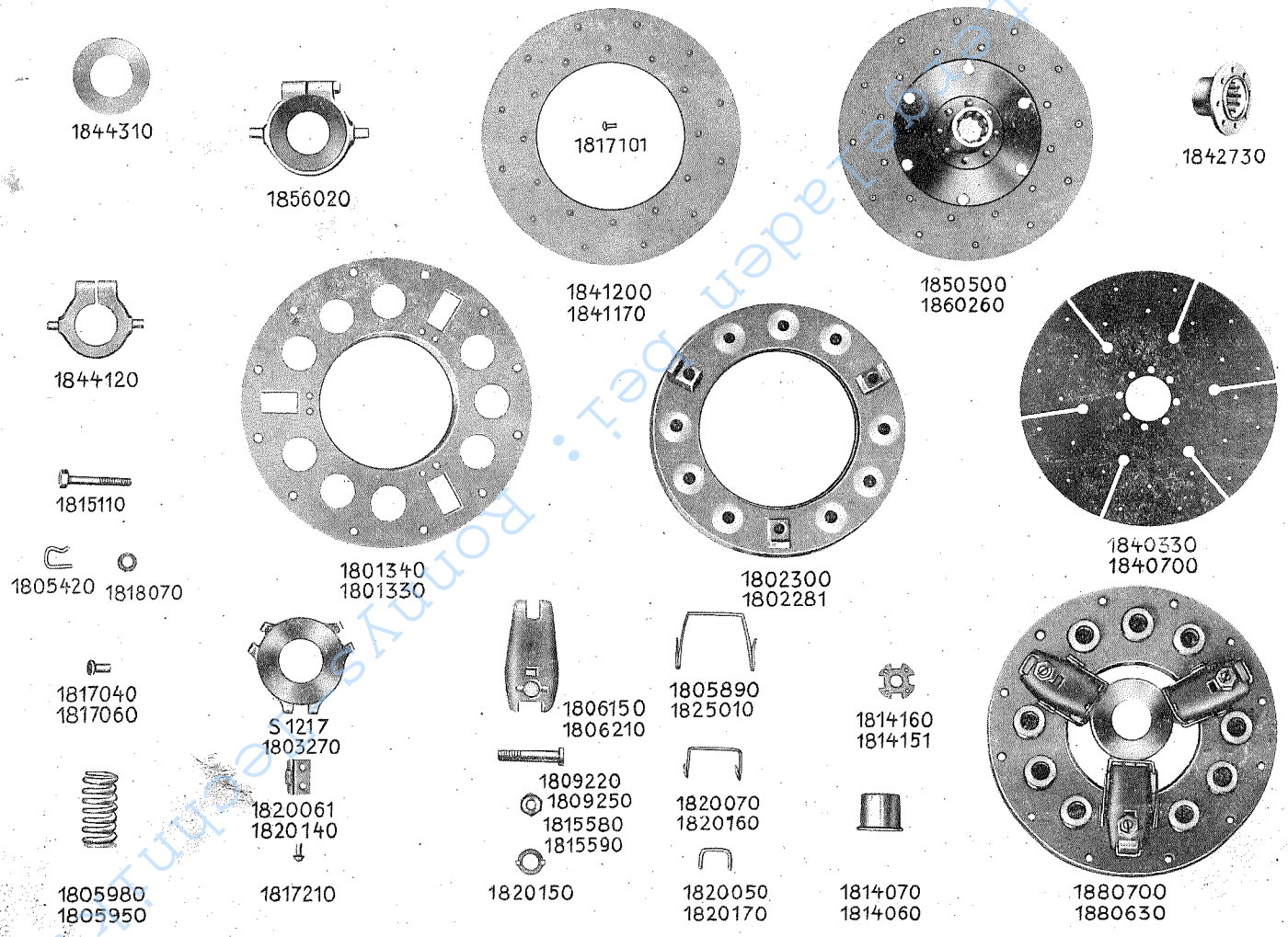

Heimatbeladen bei: Ronny's Schmiede

Mähtrieb und Vorgelege

Ersatzteil Nr. für K 12 / K 12 M	Ersatzteil Nr. für K 18 / K 18 M	Gegenstand	Stückgewicht Kg K 12 / K 12 M	Stückgewicht Kg K 18 / K 18 M	Stückpreis RM. K 12 / K 12 M	Stückpreis RM. K 18 / K 18 M
K 173 B	K 173 B	Vorgelege-Gehäuse	20,0	20,0	29.50	29.50
" 186	" 186	Bremstrommel (Mähr)	7,2	7,2	15.75	15.75
" 186	" 186	" (Schlepper)	8,0	8,0	14.65	14.65
" 155	" 173	Vorgelege-Gehäuse (To.)	6,5	6,8	10.52	11.60
" 152 A	" 152 A	Messertriebgehäuse	11,8	11,8	24.95	24.95
" 152 B	" 152 B	"	20,5	20,5	32.05	32.05
" 156	" 156	Messertrieblager (Pe.)	10,8	10,8	16.10	16.10
" 154	" 154	Vorgelegelager für Schlepper	5,1	5,1	8.10	8.10
" 153	" 153	Kettenradflansche	4,5	4,3	11.80	11.80
F 584	F 584	Kurbelscheibe mit Bolzen	4,7	4,7	7.40	7.40
539	539	Schaltgabel für Mähtrieb	0,09	0,09	0.25	0.25
541	541	Kerbstifte für Mähtrieb			0.15	0.15
542	542	Sechskantschraube $^1/_2$"×55	0,075	0,075	0.15	0.15
543	543	Messerschaltwelle [Kupplung]	0,9	0,9	1.60	1.60
544	544	Ritzel für Mähtrieb	0,30	0,30	14.—	20.—
545	545	Schutzhaube	1,7	1,7	2.40	2.40
546	546	Mutter für Kurbelscheibenbolzen	0,06	0,06	0.15	0.15
547	547	Kurbelscheibenkeil	0,03	0,03	0.20	0.20
548		Kleines Differenzial-Stirnrad (12 PS)	0,85		16.—	
549	549	Mähtriebkupplungsbolzen	0,09	0,09	0.75	0.75
550	550	Mutter für Mähtriebwelle	0,1	0,1	0.25	0.25
551	551	Triebhalbrundkeil	0,04	0,04	0.60	0.60
552	552	Messertrieblager	3,5	3,5	8.20	8.20
553	553	Dichtung an Mähtrieb			0.70	0.70
554	554	Dichtungsring für Kurbellager			0.25	0.25
555	555	" für Messertrieblager			0.30	0.30
556	556	Messertriebkupplung mit Zapfen	1,2	1,2	8.70	8.70
	557	Kleines Differenzial-Rad (18 PS)		1,2		17.—
558	558	Schaltschuhe	0,1	0,1	2.—	2.—
559	559	Messertriebwelle	4,0	4,0	10.90	10.90
560	560	Dichtung zw. Differenzial u. Messertrieb			0.85	0.85
561	561	Rad für Mähtrieb	2,9	2,9	28.—	40.—
562	562	Messertrieblagerdeckel	0,25	0,25	2.35	2.35
563	563	Mutter für Vorgelegewelle	0,15	0,15	0.80	0.80
	564	Getriebekettenrad		2,6		10.10
565	565	Dichtungsring an Bremstrommel			0.95	0.95
566	566	Vorgelegewelle für Mähr	4,2	4,2	16.35	17.15
567		Getriebekettenrad	2,4		8.90	
568	568	Messertriebrohr	0,77	0,77	1.65	1.65
569	569	Vorgelegewelle (Schlepper)	3,2	3,2	14.05	15.10
570	570	Senkschraube $^1/_4$"×15	0,015	0,015	0.05	0.05
571	571	Dichtung für Vorgelegelager			0.35	0.35
572	572	Lagerdeckel für Vorgelegelager	0,50	0,50	2.30	2.30
573	573	Sechskantschraube mit Ring $^1/_2$" ×25	0,05	0,05	0.30	0.30
574	574	To. Lagerdeckel	0,24	0,24	1.75	1.75
575	575	Kettenschutzdeckel	0,9	0,9	3.—	3.—
576	576	Keil für Bremstrommel	0,03	0,03	0.40	0.40
577	577	Kerbkonus für Schaltwelle			0.05	0.05
578	578	Muttersicherungssplint (Messertrieb)			0.05	0.05
579	579	Sechskantschraube mit Ring $^1/_2$"×45	0,07	0,07	0.20	0.20
580	580	Zwischenring für Messertriebwelle	0,04	0,04	0.40	0.40
581	581	Langer Keil für Vorgelegewelle	0,06	0,06	0.45	0.45
582	582	Messerkupplung	1,4	1,4	10.70	10.70
583	583	Sechskantschraube mit Mutter $^5/_8$"×60	0,06	0,06	0.35	0.35
584	584	Kegelradflansch	3,3	3,3	18.90	18.90
K 165	K 165	Messerkupplungshebel	0,5	0,5	1.—	1.—
To 308	To 309	Vorgelegelager	0,75	1,0	21.10	24.70
P 307	P 307	Messertrieblager	0,50	0,50	9.30	9.30
6307	6307	Vorgelegewelle (Mähr)	0,46	0,46	8.15	8.15
768	768	Schmiernippel $^1/_4$" Gas			0.20	0.20

Heruntergeladen von Konnys-Technik.de

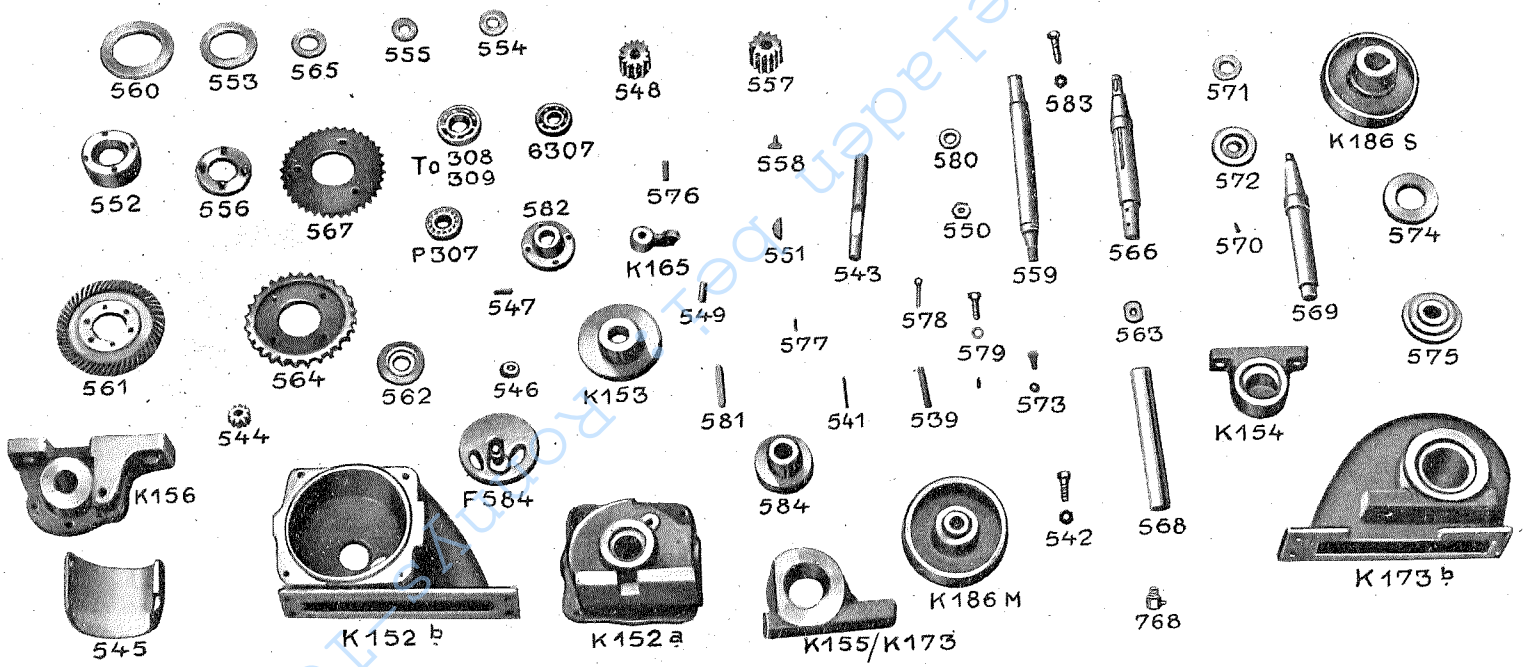

Heimtiergeladen.de · Pro-Vet-Technik.de

Differentialtrieb

Ersatzteil Nr. für K 12 / K 12 M	Ersatzteil Nr. für K 18 / K 18 M	Gegenstand	Stückgewicht Kg K 12 / K 12M	Stückgewicht Kg K 18 / K 18M	Stückpreis RM. K 12 / K 12M	Stückpreis RM. K 18 / K 18M
K 150 A	K 150 A	Differential-Getriebegehäuse	18,5	18,5	25.—	25.—
" 150	" 172	Differential-Getriebegehäuse	15,0	20,2	22.50	26.50
" 151 B	" 151 A	Differential-Korb	14,4	17,0	25.60	26.40
" 214	" 214	Hinterradnaben (Normal)	29,0	29,0	40.20	40.20
" 215	" 215	Hinterradnaben (Ballon)	28,0	28,0	44.45	44.45
" 189 A	" 190 A	Hinterlagergehäuse	20,2	21,8	27.50	28 30
" 164	" 164 A	Radmutter	0,8	1,1	1.85	2.05
586	586	Großes Stirnrad ohne Buchs	17,2	17,2	54.05	54.05
587	587	Differential-Kegelrad	3,2	3,2	18.70	19.50
588	588	Differential-Kegelrad	3,0	3,0	22.10	22.90
589	589	Absperrkupplung ohne Bolzen	1,55	1,55	6.20	6.20
590	590	Buchs für Stirnrad	0,36	0,36	3.60	3.60
591	591	Hinterachse (rechts)	8,2	8,2	13.70	16.20
592	592	Hinterachse (links)	8,2	8,2	13.70	16.20
593	593	Sechskantschraube mit Mutter $^5/_8$"×60	0,16	0,16	0.40	0.40
594	594	Bolzen für Sperre	0,09	0,09	0.80	0.80
595	595	Hinterlagerdeckel	0,7	0,7	2.50	2.50
596	596	Ausgleichschaltwelle	1,5	1,5	4.90	4.90
597	597	Kegelradkeil	0,035	0,035	0.30	0.40
598	598	Kerbstift für Differentialachse 8×70			0.20	0.20
599	599	Dichtungsring für Hinterachse			0.75	0.75
600	600	Schaltgabel	0,09	0,09	0.50	0.50
601	601	Dichtung für Differential-Gehäuse			0.75	0.75
602	602	Schaltschuhe	0,1	0,1	2.—	2.—
603	603	Schmiernippel $^1/_4$" Gas			0.15	0.15
604	604	Kerbstift für Sperrschraube 4×25			0.05	0.05
605	605	Splint für Differential-Korb			0.05	0.05
606	606	Senkschraube $^3/_8$" ×25	0,015	0,015	0.05	0.05
607	607	Schrägkopfschraube mit Mutter und Ring $^5/_8$"×60	0,16	0,16	0.50	0.50
608	608	Sechskantschraube $^1/_2$"×120	0,14	0,14	0.20	0.20
609	609	Halbrundkeil 8×12	0,1	0,1	0.60	0.60
610	610	Hinterachsenmuttersicherung			0.20	0.20
611	611	Radflanschenmutter	0,08	0,08	0.10	0.10
612	612	Sechskantschraube mit Mutter und Ring $^5/_8$"×90	0,2	0,2	0.35	0.35
613	613	Differential-Verstärkungsbügel	3,0	3,0	2.30	2.30
P 3209	P 3210	Hinterachsen-Kugellager	0,55	0,6	11.—	12.10
01051	01051	Riesenluftfelgen (Traktor)	23,0	23,0	43.—	43.—
St 31	St 31	Hinterradfelgen (Geländeprofil)	12,2	12,2	15.—	15.—
St 40	St 40	Vorderradfelgen	6,8	6,8	9.40	9.40
585	585	Oelschraube	0,05	0,05	0.55	0.55
625	625	Differential-Kegelrädchen (9 Zähne)	0,8	0,8	16.40	16.40
658	658	Differentialachse	1,0	1,0	2.60	2.60

Heruntergeladen von www.ronnys-Technik.de

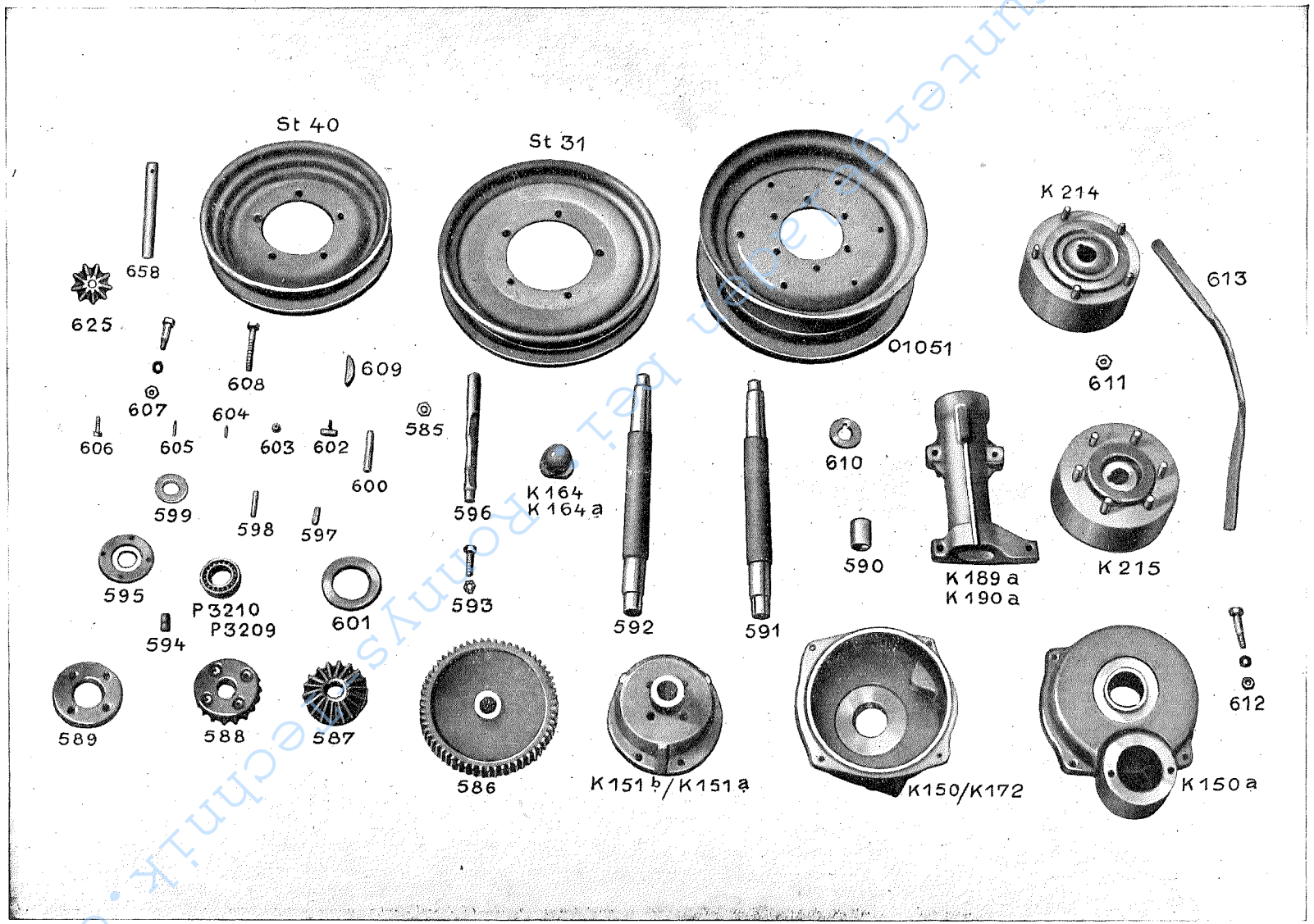

Heimtechnik-Museum bei Ronny's Technik.de

Lenkung und Vorderwagen

Ersatzteil Nr. für K 12 / K 12 M	Ersatzteil Nr. für K 18 / K 18 M	Gegenstand	Stückgewicht Kg K 12 / K 12 M	Stückgewicht Kg K 18 / K 18 M	Stückpreis RM. K 12 / K 12 M	Stückpreis RM. K 18 / K 18 M
K 187	K 187	Vordernabe	16,3	16,3	27.80	27.80
„ 185	„ 185	Längslagergehäuse	1,5	1,5	3.35	3.35
„ 196	„ 196	Lenkhebel	1,3	1,3	5.70	5.70
„ 196 a	„ 196 a	„	1,3	1,3	5.70	5.70
„ 222	„ 222	Gelenkdeckel	0,18	0,18	0.55	0.55
„ 160	„ 160	Lenkkegelrad	0,5	0,5	2.10	2.10
„ 159 a	„ 159 a	Lenktellerrad	6,0	6,0	10.—	10.—
„ 35	„ 35 a	Lenklager	3,2	3,2	5.10	5.10
„ 174	„ 174	Lenkgabel	0,8	0,8	1.70	1.70
„ 184 b	„ 184 b	Lenkstock [Normal]	6,0	6,0	10.95	10.95
„ 184 c	„ 184 c	„ [Polstersitz]	6,5	6,5	11.35	11.35
„ 176 a	„ 176 a	Lenkwinkel [Normal]	3,1	3,1	9.90	9.90
614	614	Vorderwagenspindel	11,3	11,3	13.90	13.90
615	615	Vorderwagenbolzen	1,8	1,8	6.20	6.40
616	616	Spurstangen	1,4	1,4	2.65	2.65
617	617	Vorderwagengelenkbolzen	0,44	0,44	0.95	0.95
618	618	Spurstangen	1,9	1,9	3.10	3.10
619	619	Sechskantmutter $^3/_4$"	0,08	0,08	0.10	0.10
620	620	Splint 5×50			0.05	0.05
621	621	Sechskantschraube mit Ring $^1/_2$"×30	0,06	0,06	0.20	0.20
622	622	Stellring für Vorderwagenspindel	0,5	0,5	1.60	1.60
623	623	Filzdichtung für Vorderwagennabe			0.20	0.20
624	624	„ für Vorderwagenachse			0.25	0.25
626	626	Vorderwagenbalken komplett	29,5	29,5	42.—	42.—
627	627	Lenkrad	1,45	1,45	15.80	15.80
628	628	Lenkwelle	3,2	3,4	4.—	4.10
629	629	Lenkstange	4,5	5,0	3.85	4.25
630	630	Lenkbolzen für Trieb	1,7	1,7	5.95	5.95
631	631	Gelenkbolzen für Spurstange	0,44	0,44	0.95	0.95
632	632	Lenkstangensicherungsmutter $^3/_4$"	0,08	0,08	0.10	0.10
633	633	Lenkbolzensplint			0.05	0.05
634	634	Lenkrohr	1,0	1,1	2.50	2.50
635	635	Stellring für Vorderwagenachse	0,3	0,3	1.25	1.25
636	636	Lenkbuchs 25×20×40	0,065	0,065	0.50	0.50
637	637	Lenkbuchs 25×20×30	0,05	0,05	0.45	0.45
638	638	Dichtung für Längslager			0.30	0.30
639	639	Spindelbuchs	0,15	0,15	1.80	1.85
640	640	Vorderwagenbuchs	0,13	0,13	1.70	1.70
641	641	Vorderachse	5,2	5,6	12.—	12.45
642	642	Lenkhebelschraube versenkt	0,03	0,03	0.40	0.40
643	643	Kugelkopf komplett	0,43	0,43	12.85	12.85
644	644	Lenkhebelkerbstift			0.20	0.20
645	645	Vordernabendeckel	0,8	0,8	2.25	2.25
646	646	Sechskantschraube Mutt. u. Ring $^1/_2$"×90	0,25	0,25	0.35	0.35
647	647	Schlitzschraube Mutter und Ring 1"×90	0,37	0,37	1.65	1.65
648	648	Vorderachse-Kronenmutter	0,25	0,25	2.80	2.80
649	649	Nabenstehbolzen $^3/_4$"×60	0,11	0,11	0.30	0.30
650	650	Nabenmuttersicherungsschraube			0.10	0.10
51107	51107	Längslager	0,08	0,08	4.—	4.—
Ke 30209	Ke 30209	Vordernabenlager [innen]	0,46	0,46	11.10	11.10
Ke 30206	Ke 30206	Vordernabenlager [außen]	0,22	0,22	7.30	7.30
K 176	K 176	Lenkwinkel [Ballon]	3,1	3,1	9.90	9.90

Heruntergeladen von Ronny's Technik.de

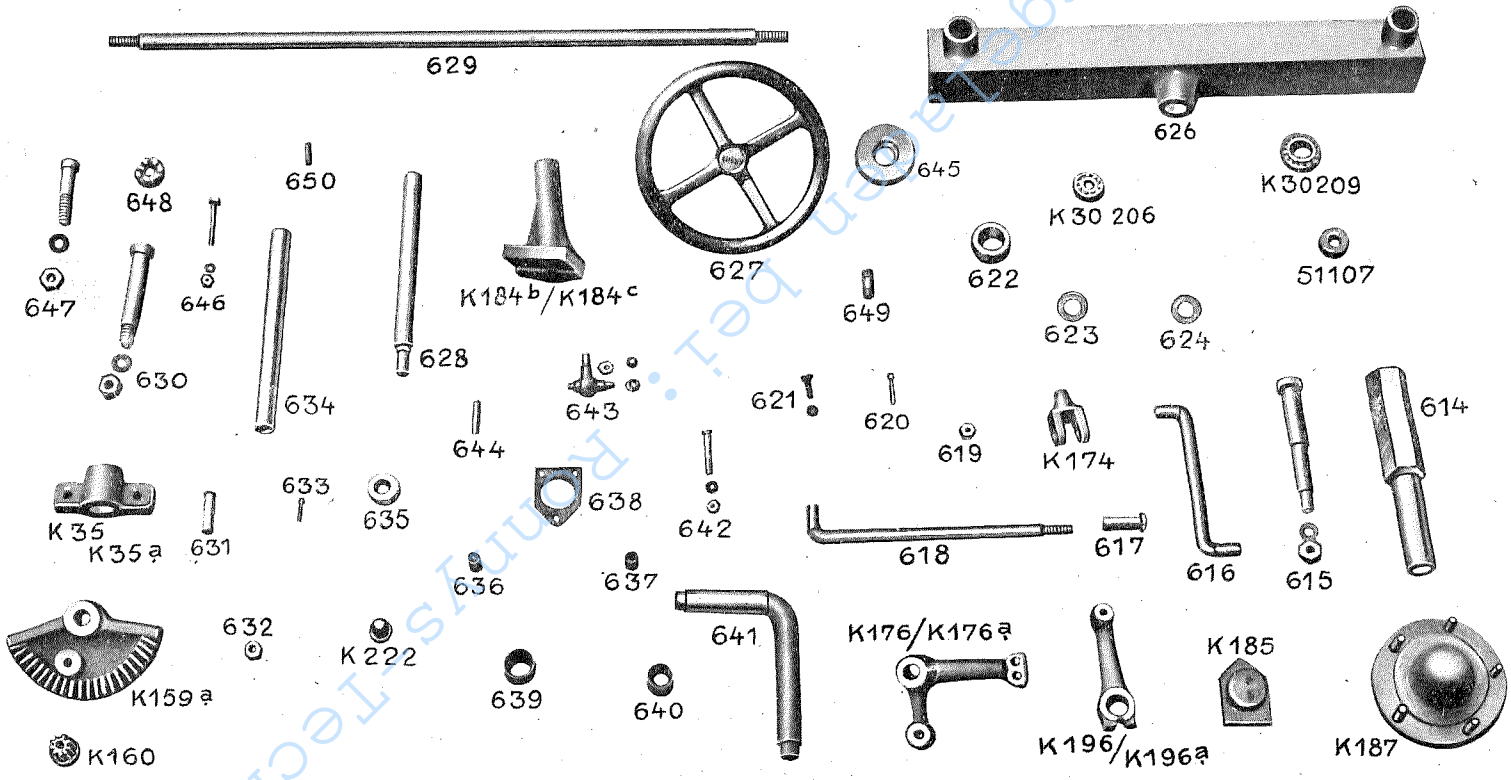

Heimtiergehegen bei: Ronny's-Technik.de

Aufzug und Bremse

Ersatzteil Nr. für K 12 / K 12 M	Ersatzteil Nr. für K 18 / K 18 M	Gegenstand	Stückgewicht Kg K 12 / K 12 M	Stückgewicht Kg K 18 / K 18 M	Stückpreis RM. K 12 / K 12 M	Stückpreis RM. K 18 / K 18 M
A 203 1/2	A 203 1/2	Klauenstück	11,4	11,4	14.40	14.40
K 52	K 52	Kipphebelsegment	1,0	1,0	1.60	1.60
„ 106	„ 106	Aufzugwinkel	0,75	0,75	1.50	1.50
„ 115	„ 115	Gelenkring	1,0	1,0	1.90	1.90
„ 105	„ 105	Balkenstrebewinkel	0,55	0,55	1.50	1.50
„ 58	„ 58	Verbindungsgabel für Kipphebel	0,3	0,3	0.90	0.90
„ 56	„ 56	Federstift	0,12	0,12	0.25	0.25
„ 110a	„ 110a	Bremshebel	2,3	2,3	4.50	4.50
„ 162a	„ 162a	Bremsnocken	1,7	1,7	3.35	3.35
„ 108	„ 108	Bremslager	2,4	2,4	2.90	2.90
„ 57	„ 57	Segmentstift	0,15	0,15	0.50	0.50
„ 116	„ 116	Aufzugslager	3,0	3,0	6.30	6.30
„ 51	„ 51	Hebeldrücker	0,25	0,25	0.60	0.60
„ 109	„ 109	Bremslager (Rätsche)	3,3	3,3	6.15	6.15
„ 50	„ 50	Segmentschloß	0,5	0,5	1.10	1.10
651	651	Aufzugswelle	10,5	10,5	11.75	11.75
652	652	Kipphebel	2,8	2,8	2.90	2.90
653	653	Aufzugsbolzen 125 lang	0,38	0,38	1.55	1.55
654	654	Balkenhalter	0,54	0,54	1.50	1.50
655	655	Kerbstift 8×40			0.15	0.15
656	656	Gestängehalter	0,2	0,2	1.50	1.50
657	657	Rundkopfbolzen 13×40	0,07	0,07	0.10	0.10
659	659	Bremskerbstifte 8×70			0.20	0.20
660	660	Halter für Aufzugfeder	0,4	0,4	1.15	1.15
661	661	Fußbremsbolzen für Mäher	0,73	0,73	3.50	3.50
662	662	Fußbremspedal	2,2	2,2	4.10	4.10
663	663	Rundkopfschraube 1/4"×15	0,015	0,015	0.05	0.05
664	664	Messerausrückstange	3,3	3,3	3.20	3.20
665	665	Aufzugsfeder	2,2	2,2	2.80	2.80
666	666	Messerkupplungsstange	0,9	0,9	1.70	1.70
667	667	Aufzugsstrebe	2,8	2,8	2.10	2.10
668	668	Einstellhaken	1,0	1,0	1.45	1.45
669	669	Lager für Messerkupplungsstange	1,3	1,3	0.70	0.70
670	670	Aufzugshaken	0,25	0,25	0.40	0.40
671	671	Aufzugsbolzen 94 lang	0,25	0,25	1.50	1.50
672	672	Aufzugshebel 12×30	2,3	2,3	1.35	1.35
673	673	Strebenbolzen 7×30	0,01	0,01	0.05	0.05
675	675	Federzunge	0,28	0,28	1.50	1.50
676	676	Hebelstängchen	0,1	0,1	0.35	0.35
677	677	Aufzugswelle mit Haken	0,95	0,95	2.30	2.30
678	678	Kipphebelbolzen m. Mutter und Feder	0,1	0,1	1.10	1.10
679	679	Aufzug und Bremsfeder			0.20	0.20
680	680	Kipphebelfeder			0.20	0.20
681	681	Kurbel für Balkenhalter	0,06	0,06	0.60	0.60
682	682	Handbremsband mit Belag	2,1	2,1	15.60	15.60
682a	682a	Bremsbelag	0,45	0,45	4.80	4.80
683	683	Fußbremsband mit Belag	1,7	1,7	12.10	12.15
683a	683a	Bremsbelag			3.45	3.45
684	684	Bremsbandniete			0.05	0.05
685	685	Bremsbandschraube	0,2	0,2	0.60	0.60
686	686	Sperrnocken	0,3	0,3	0.70	0.70
687	687	Bremswelle	7,1	7,1	4.30	4.30
688	688	Fußbremsbolzen für Schlepper	0,85	0,85	3.70	3.70
689	689	Bremssegmentstift	0,20	0,20	0.75	0.75
690	690	Aufzugssplinte 8×80			0.35	0.35
691 (K163)	691 (K163)	Balkenstütze	2,3	2,3	4.05	4.05
692	692	Bremsunterlagsscheibe 30×40×3			0.10	0.10
693	693	3/4" Mutter	0,08	0,08	0.10	0.10
694	694	Aufzugssplinte 5×50			0.05	0.05
695	695	Sechskant-Schraube m. Mutter 1/2×55	0,075	0,075	0.25	0.25
696	696	Aufzugsstifte für Klaue 8×40			0.30	0.30
697	697	„ „ Stütze 8×70			0.35	0.35
K 44	K 44	Aufzughebel	3,5	3,5	6.75	6.75
769	769	Abwerfstange	1,85	1,85	1.25	1.25

Herunterladen von Ronnys-Technik.de

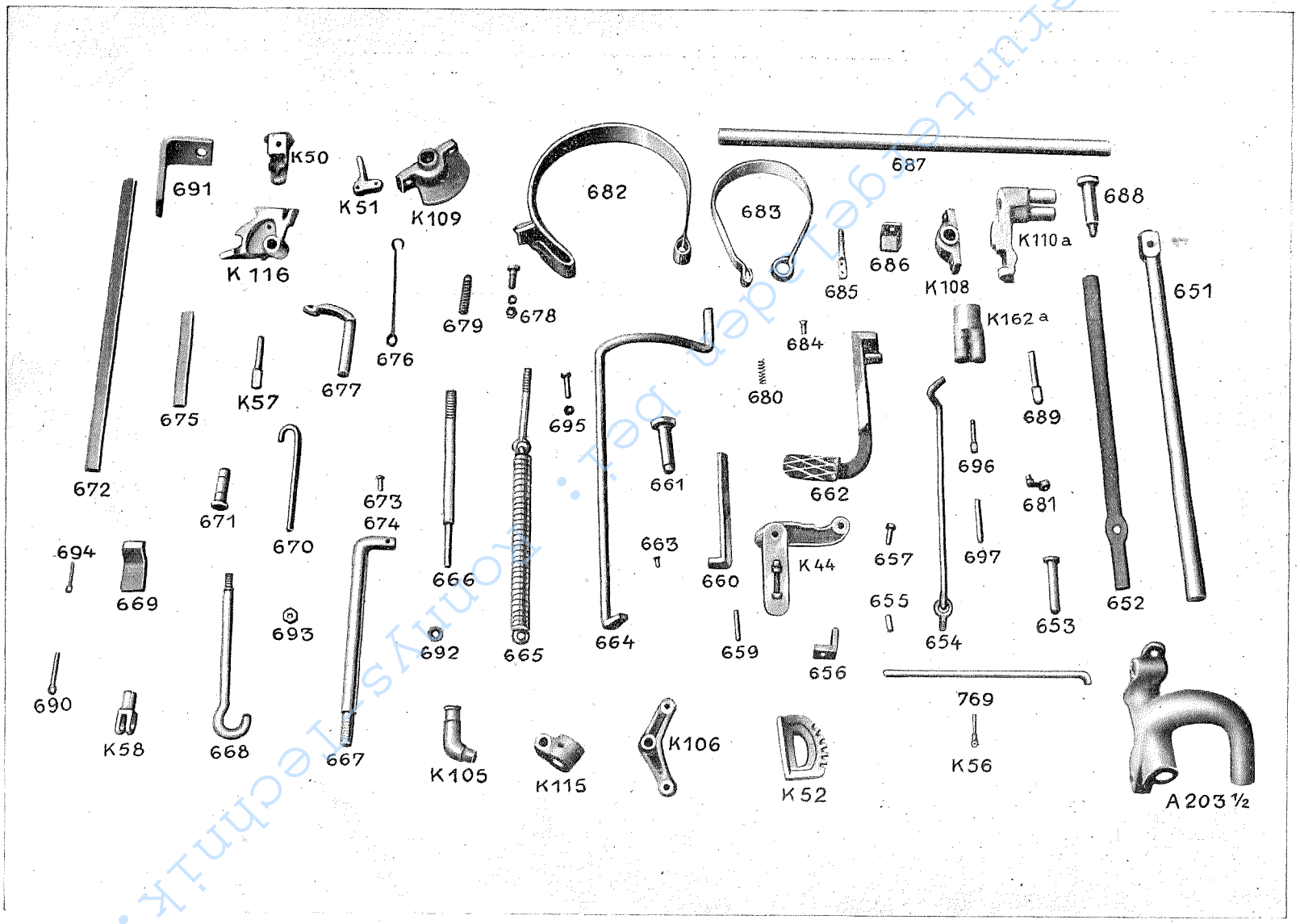

Heimtier-geladen bei: KonnyTechnik.de

Lichtanlage, Tourenverstellvorrichtung, Anhängekupplung

Ersatzteil Nr. für K 12 / K 12 M	Ersatzteil Nr. für K 18 / K 18 M	Gegenstand	Stückgewicht Kg K 12 / K 12 M	Stückgewicht Kg K 18 / K 18 M	Stückpreis RM. K 12 / K 12 M	Stückpreis RM. K 18 / K 18 M
698	698	Lichtmaschinenhalter	0,6	0,6	1.20	1.20
699	699	Boschhorn	1,4	1,4	18.60	18.60
700	700	Lichtmaschine	2,7	2,7	69.—	69.—
701	701	Scheinwerferhalter	0,5	0,6	0.85	0.85
702	702	Batterie	5,5	5,5	19.20	19.20
703	703	Keilriemen mit Schloß			7.50	7.50
703 a	703 a	Keilriemenschloß			0.90	0.90
704	704	Riemenscheibe (große)	0,3	0,3	1.40	1.40
705	705	Scheinwerfer	0,65	0,65	11.30	11.30
706	706	Signalknopf	0,035	0,035	1.20	1.20
707	707	Schalter	0,12	0,12	6.—	6.—
708	708	Schlußlampe	0,10	0,10	3.25	3.25
708 a	708 a	Glühlampe für Schlußlicht			0.55	0.55
709	709	Batteriehalter	0,7	0,7	4.60	4.60
710	710	Riemenscheibe (klein)	0,15	0,15	0.90	0.90
711	711	Kleine Glühlanpe			0.55	0.55
712	712	Große Glühlampe			3.75	3.75
713	713	Tourenzahlregulierhebel	1,0	1,0	8.20	8.20
714	714	Gabel für 713	0,7	0,7	14.25	14.25
715	715	Einstellnocken mit Feder	0,3	0,3	4.75	4.75
716	716	Federteller	0,06	0,06	5.60	5.60
717	717	Zugfeder	0,03	0,03	2.60	2.60
718	718	Einstellschraube			0.40	0.40
719	719	Druckfeder	0,02	0,02	2.60	2.60
720	720	Tourenzahleinstellhebel	0,06	0,06	1.80	1.80
721	721	Tourenzahlregulierwelle	0,1	0,1	1.40	1.40
722	722	Tourenzahlstellstift			0.10	0.10
723	723	Sechskantschraube, Mutter u. Ring $^1/_2$" ×35	0,07	0,07	0.30	0.30
724	724	Anhängekupplungsgehäuse	3,0	3,0	7.50	7.50
725	725	Anhängezapfen	1,2	1,2	2.80	2.80
726	726	Gummidruckbuffer	0,25	0,25	1.40	1.40
727	727	Anhängeöse	5,3	5,3	8.10	8.10
728	728	Gummizugbuffer	0,5	0,5	2.60	2.60
729	729	Sechskantschraube, Mutter und Ring $^5/_8$"×45	0,15	0,15	0.35	0.35
730	730	Kupplungsring	1,0	1,0	1.45	1.45
731	731	Ackeranhängekupplung	13,5	13,5	12.—	12.—
732	732	Sitz	2,1	2,1	2.—	2.—
733	733	Rücklehne	3,45	3,45	7.40	7.40
734	734	Sitzstange	5,8	5,8	6.—	6.—
735	735	Hinteres Auspuffrohr	1,8	2,7	4.60	5.20
736	736	Rohrschelle für Auspuff	0,7	0,8	1.10	1.10
738	738	Auspuff	2,7	2,8		
739	739	Auspuffkrümmer			2.50	2.50
739 a	739 a	Auspuffrohr	2,5	3,7	5.15	5.90
740	740	Auspuffschraube			0.30	0.30
741	741	Sitzschraube			0.25	0.25
742	742	Werkzeugkastenverschlußfeder	0,07	0,07	0.85	0.60
743	743	Werkzeugkastendeckel (links)	2,5	2,5	5.75	5.75
744	744	" (rechts)	2,5	2,5	5.75	5.75
745	745	Fußblech	3,5	3,5	6.20	6.20
746	746	Sechskantschraube mit Ring $^3/_8$"×25	0,02	0,02	0.20	0.20
747	747	Scharnierschraube	0,05	0,05	0.90	0.90
748	748	Werkzeugkastenboden	1,3	1,3	1.20	1.20
766	766	Armaturenplattenhalter			0.80	0.80
767	767	Armaturenplatte			0.70	0.70

Heruntergeladen von: Ronny's-Technik.de

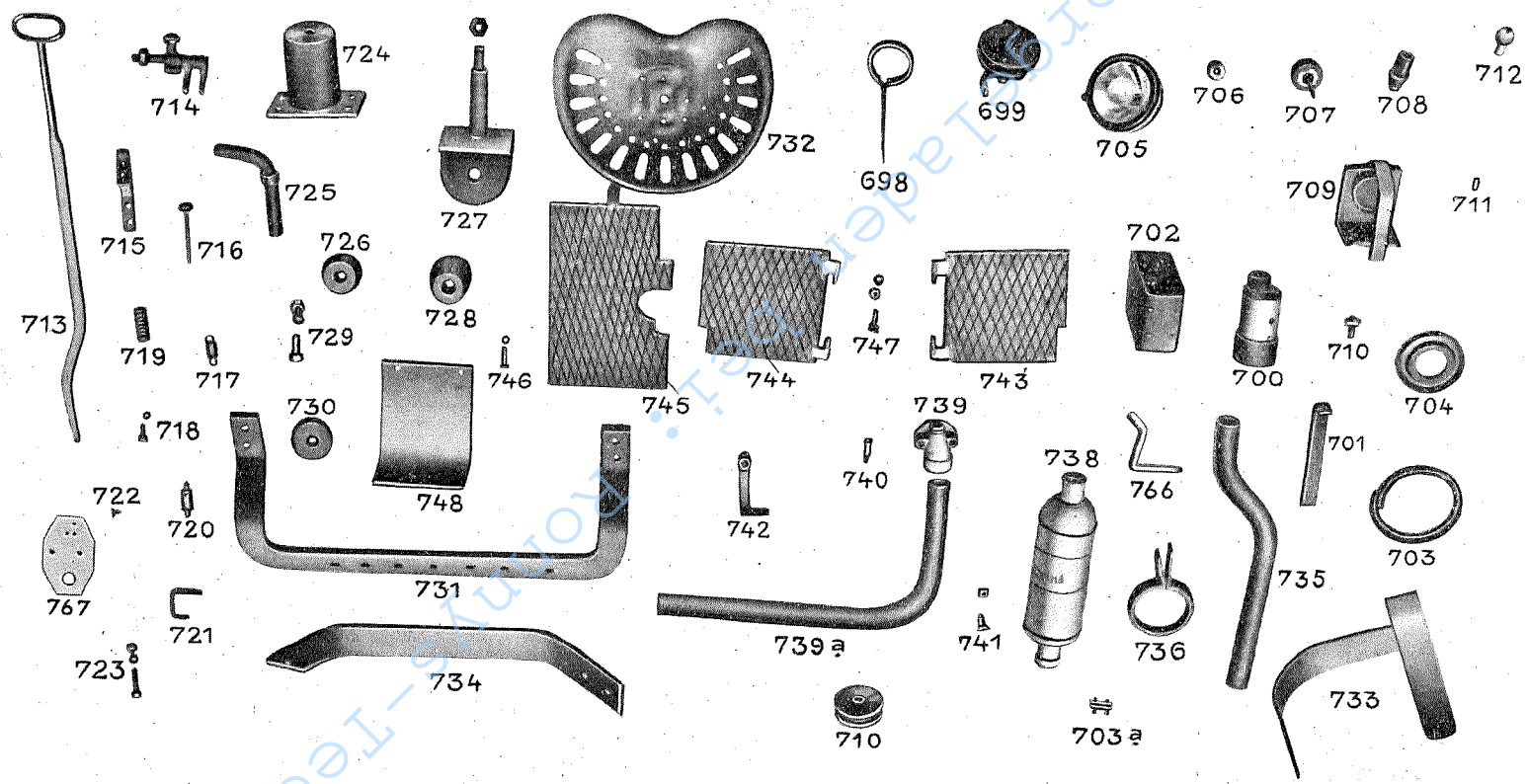

Heimtierbedarf Gut. Komm's-Technik.de

Rahmen, Schwadenbrett und Kotflügel

Ersatzteil Nr. für K 12 / K 12 M	Ersatzteil Nr. für K 18 / K 18 M	Gegenstand	Stückgewicht Kg K 12 / K 12M	Stückgewicht Kg K 18 / K 18M	Stückpreis RM. K 12 / K 12M	Stückpreis RM. K 18 / K 18M
K 208	K 208	Riemenscheibe	13,8	13,8	25.—	25.—
749	749	Kotflügel	14,0	14,0	15.–	15.–
750	750	Kotflügelhalter	3,0	3,0	5.20	5.20
765	765	„	0,7	0,7	1.15	1.15
764	764	„	1,0	1,0	1.15	1.15
763	763	Kotflügelschraube $^1/_2$"×35	0,07	0,07	0.30	0.30
751	751	Rahmen	90,0	120,0	76.–	88.–
752	752	Schwadenbrett	2,5	2,5	3.20	3.20
753	753	Schwadenbrettstab	0,4	0,4	1.10	1.10
754	754	Schwadenstreifblech	0,5	0,5	1.20	1.20
755	755	Schwadenbrettbeschlag	0,4	0,4	1.20	1.20
756	756	Stabschraube mit Mutter und Ring 7×40	0,02	0,02	0.20	0.20
757	757	Schwadenbrettniete	0,01	0,01	0.05	0.05
758	758	Stabschraube mit Mutter und Ring 7×60	0,025	0,025	0.30	0.30
759	759	Holzschraube für Schwadenbrett			0.05	0.05
760	760	Schwadenbrettschraube mit Mutter und Feder	0,15	0,15	0.65	0.65
761	761	Splint			0.05	0.05
762	762	Kotflügelniete 7×20			0.05	0.05

Heruntergeladen bei: Ronnys-Technik.de

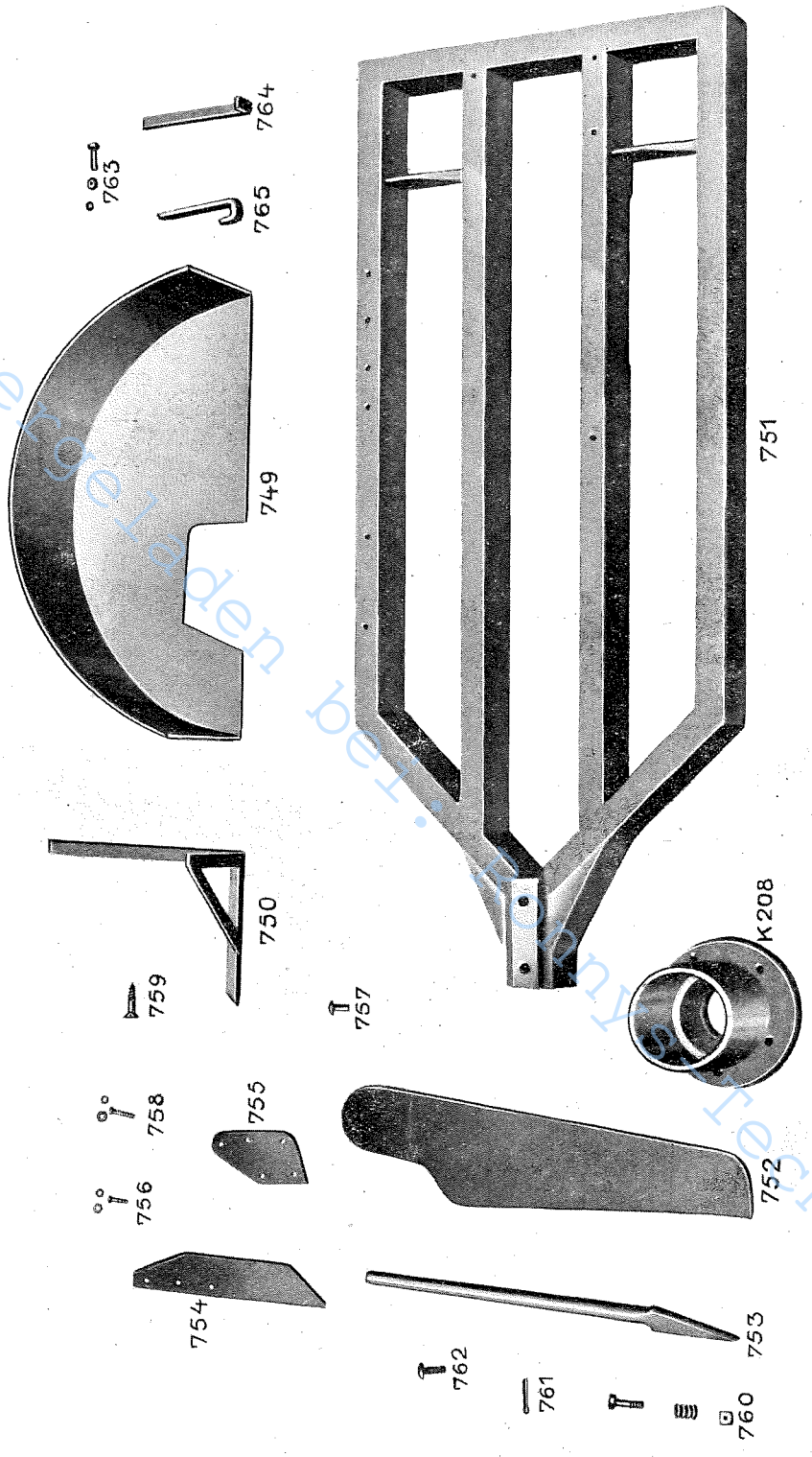

Heruntergeladen bei: Bonny's Technik.de

Getriebe, Type K 12 AGN 8

Ersatzteil Nr.		Gegenstand	Stückpreis RM
(04641/1)	04641/3	Getriebegehäuse (Oberteil)	23.35
	04642	" (Unterteil)	23.35
(04643/1)	04643/4	Oberer Gehäusedeckel	6.90
(04540/1)	08750	Hinterer Abschlußdeckel	11.70
	04645	Vorderer Abschlußdeckel für Kugellager	0.80
	04646/1	Vorderer Gehäusedeckel	8.90
	04608/1	Büchse für Schaltrad für 3. Gang	7.55
	04984	Antriebsstirnrad	56.70
	04985	Antriebsrad für Vorgelegewelle	33.35
	04987	Vorgelegerad für 3. Gang	33.35
	04986	Schaltrad für 3. Gang	46.70
(04652)	04652/1	Vorgelegewelle	33.35
	04653	Schaltrad für 2. Gang	27.80
(04654)	04654/1	" " 1. Gang	22.80
(04655)	04655/1	" " Rückwärts-Rad	23.90
(04656/2)	04656/3	Kupplungshülse	37.80
(04657/2)	04657/3	Getriebewelle	40.—
	04658	Bolzen für Rückwärts-Gang	4.70
	04661/1	Schaltgabel für 3. und 4. Gang	6.70
	04662/1	" " 1. und 2. Gang	6.70
	04663/1	" " Rückwärts-Gang	6.70
	04833/1	Filzringhalter	0.90
	04834	Scheibe für Filzringhalter	0.25
(04664/2)	09446	Sperrblech für Schaltgabeln	1.55
	04665/1	Büchse für Kugellager	6.70
	04544	Oelblech auf Getriebewelle	0.35
	04812	Sperrblech für Schaltstangen	0.45
	04669	Distanzscheibe	0.15
	04670	Oelblech auf Vorgelegewelle	0.15
	03541/1	" " "	0.15
	04331/1	" " Antriebsstirnrad	0.15
	04671	" " 3. Gang-Rad	0.45
	03986/1	Distanzscheibe	0.15
	04677/1	Büchse im Antriebsstirnrad	2.25
	04678	" " Rücklaufrad	2.25
	MP 486	Oelverschraubungen	0.90
	05958	Schalthebel-Unterteil	4.90
(04679/2)	08768	Schalthebel-Oberteil	4.90
	04681	Schaltwelle für 3. und 4. Gang	5.55
	04682	" " 1. und 2. Gang	5.55
	04683	" " Rückwärts-Gang	5.55
	04605	Zentrierring	3.70
	04684	Distanzbüchsen	0.45
	04685	Distanzring	1.35
	04611	Anschlagrohr für 4. Gang	0.60
	04619	" " 2. und Rückwärts-Gang	0.70
	04424/1	Führungsstifte für Schalthebel	0.10
	03943	Sperrklötze für Schaltgabel	0.70
	03942/1	Bolzen für Sperrblech	0.20

herunterladen bei: ronnys-technik.de

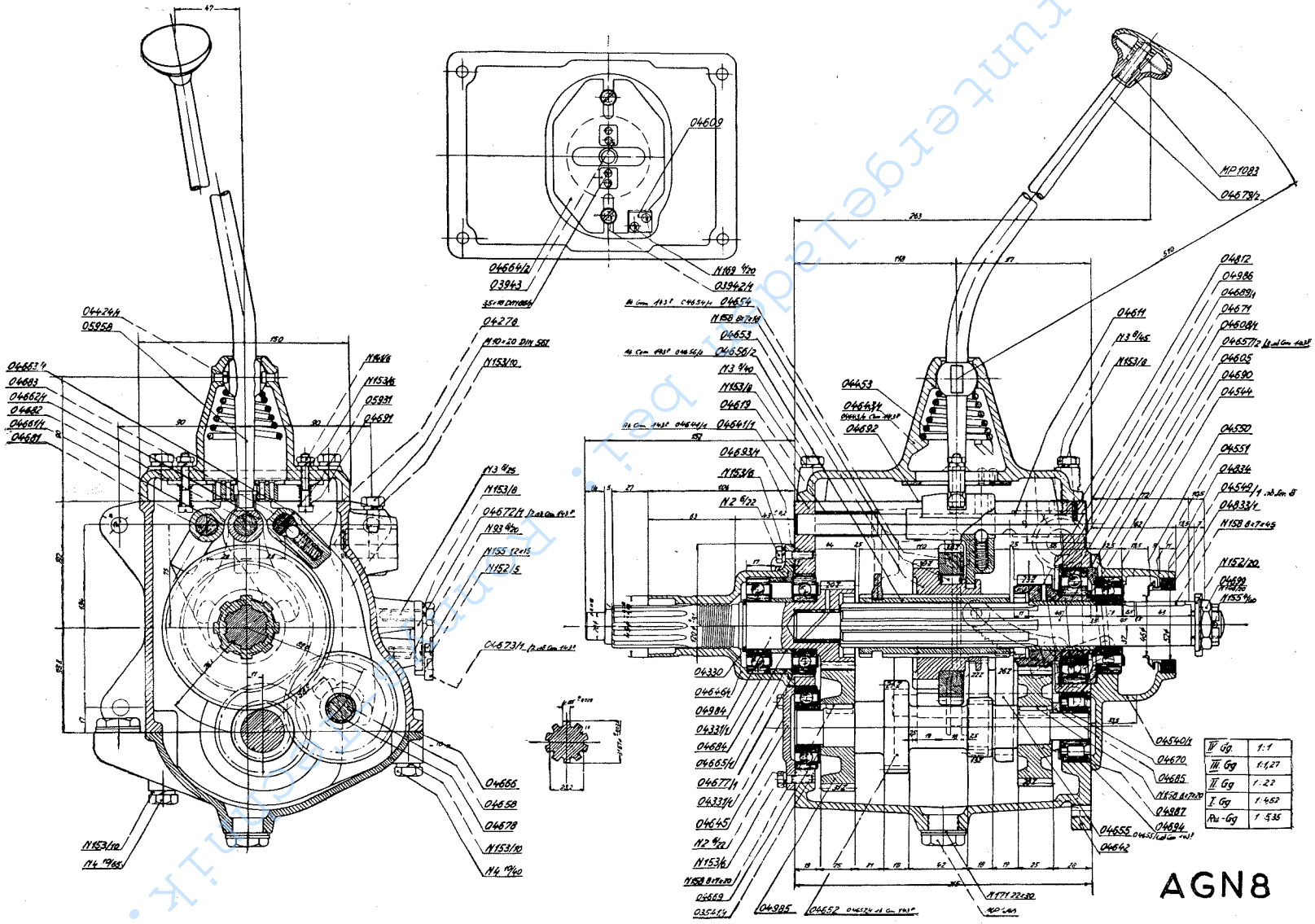

Heimatbergelagerung bei: Bernd Schmidt.de

Getriebe Type K 12 AGN 8

Ersatzteil Nr.	Gegenstand	Stückpreis RM.
05764	Arretierschraube	0.35
04689/1	Sicherungsring für Kugellager im Gehäuse	0.90
04690	Sicherungsring auf 3. Gang-Rad	0.60
04330/1	Sicherungsring auf Antriebsstirnrad	0.15
04453	Kegelfeder	0.35
04691	Schraubenfedern für Sperrblech	0.15
04278/1	Schraubenfedern für Schaltgabeln	0.15
04666	Dichtung zwischen den Getriebe-Gehäuse-Hälften	0.15
04692	Dichtung für oberen Gehäusedeckel	0.10
04693/1	Dichtung für vorderen Gehäusedeckel	0.70
04694	Dichtung zum Tachometergehäuse	0.10
04549/1	Dichtung [Heißdampfpackung]	1.30
N 171 Kr K 731	Dichtungsringe 22×30	0.10
MP 1083	Griff zum Schalthebel	1.15
05924	Schutzkappe für Schalthebel	1.10
SKF 6207	Rad.-Kugellager 35/72 ⌀ × 17	6.50
SKF 6305	„ „ 25/62 ⌀ × 17	4.70
SKF 6306	„ „ 30/72 ⌀ × 19	6.80
SKF 6209	„ „ 45/85 ⌀ × 19	8.–
SKFWIM 20 e	Zylinder-Rollenlager 20/52 ⌀ × 21	13.40
	Stahlkugeln 9,5 mm ⌀	0.05
N 4 10/40	Sechskantschraube [Verbus]	0.30
N 4 10/65	„ „	0.30
N 4 10/80	„ „	0.40
N 3 8/45	„ für oberen Gehäuse Deckel	0.30
N 3 8/40	„ „ „ „	0.30
N 3 8/25	„ für Tachometer und Sperrsegment	0.20
N 2 6/22	„ für vorderen Gehäusedeckel und vorderen Abschlußdeckel	0.15
M 10×20 Din 561	Sechskantschraube mit Zapfen	0.25
N 141/6	Sechskantmutter	0.10
N 153/6	Federring	0.05
N 153/8	„	0.05
N 153/10	„	0.05
N 146/20 [04699]	Kronenmutter [fl.]	0.50
N 152/20	Unterlagscheibe (blank)	0.10
05931	Halbbl.-Scheiben für Bolzen für Sperrblech	0.05
N 155 4/40	Splint für Getriebewelle	0.05
Din 664	Senkniete für Sperrklotz 3,5×18	0.05
N 156 5/16	Kegelstift	0.05
N 158 8×7×45	Paßfeder für Getriebewelle	0.40
N 158 8×7×20	„ für Vorgelegewelle	0.30
N 158 8×7×18	„ für Schaltrad 04653	0.30

Herunterladen bei: Rohrys-Technik.de

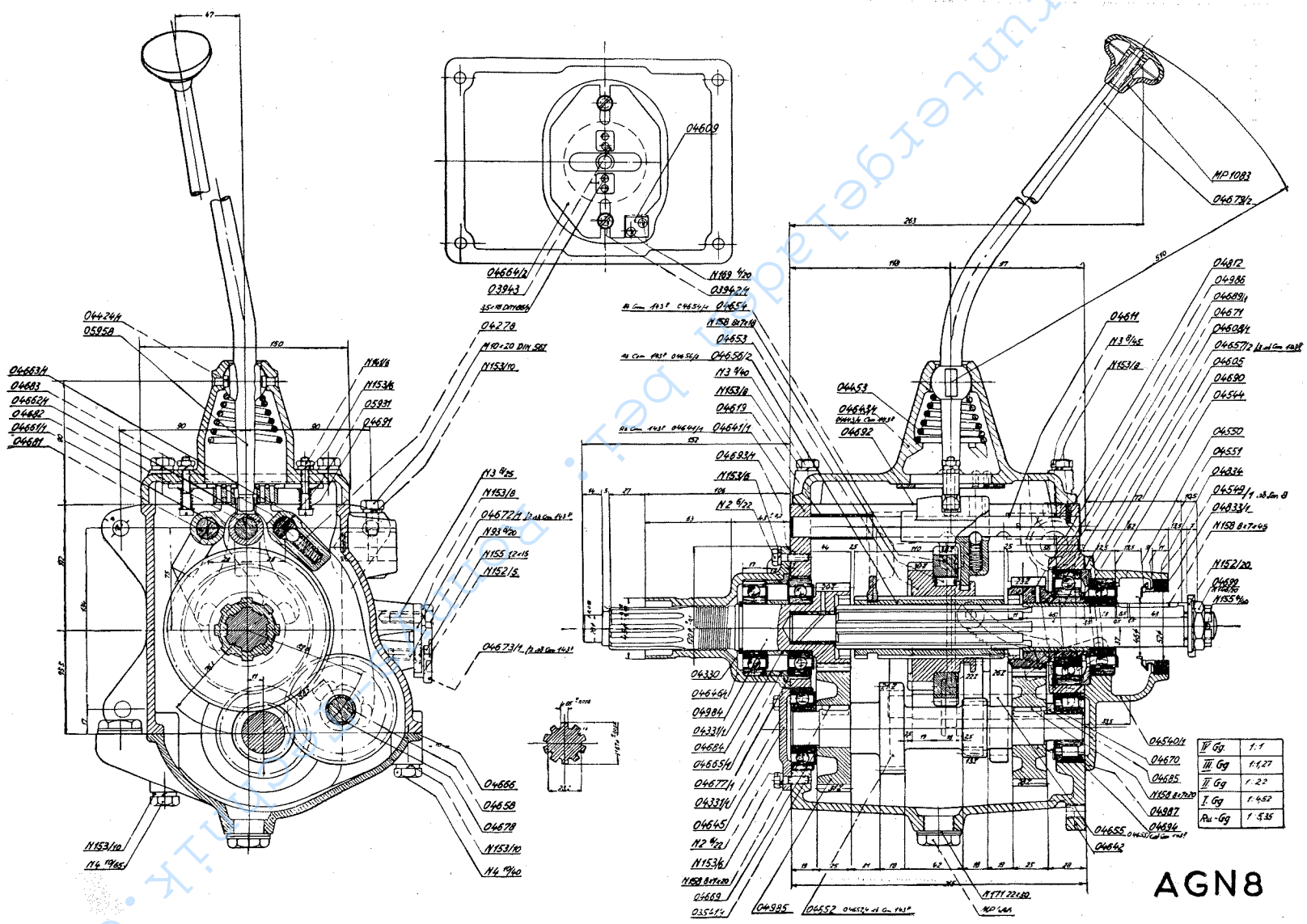

Heimtiergelände bei: pandalik.de

Getriebe, Type K 18 K 30 D

Ersatzteil Nr.	Gegenstand	Stückpreis RM
	Getriebegehäuse	
1	Getriebegehäuse	46.55
2	Stopfen	0.50
3	Einsetzring	0.80
4	Sechskantschraube	0.20
5	Federring	0.10
6	Seitlicher Deckel	1.10
7	Sechskantschraube	0.20
8	Federring	0.10
	Hinterer Deckel	
31	Hinterer Deckel	15.10
32	Sechskantschraube	0.15
33	Federring	0.10
34	Sechskantschraube	0.30
35	Federring	0.10
36	Simmerring	2.90
	Schaltung	
37	Gehäusedeckel	12.65
38	Führungszapfen	0.20
39	Schaltplatte	13.—
40	Schaltgabel 1. und 2. Gang	4.85
41	„ 3. und 4. Gang	4.—
42	Mitnehmer	2.—
43	Rolle	0.35
44	Sperrplatte	0.65
45	Arretierungsplatte	0.80
46	Federhülsen	0.20
47	Riegelfeder	0.20
48	Riegelkugel	0.20
49	Stift	0.10
50	Führungsplatte	0.40
51	Halbrundniete	0.05
45	Arretierungsplatte	0.80
52	Schalthebel (Rückwärts-Gang)	9.60
53	Bolzen	2.35
54	Blanke Sechskantmutter	0.10
55	Gleitstein	1.35
56	Stift	0.30
57	Schalthebel	9.60
58	Schalthebelgriff	1.60
59	Kappe	1.65
60	Abstandrohr	0.30
61	Ring	0.15
62	Kegelfeder	0.75
63	Schlußring	0.15
64	Springring	0.10

Heruntergeladen bei: Ronnys-Technik.de

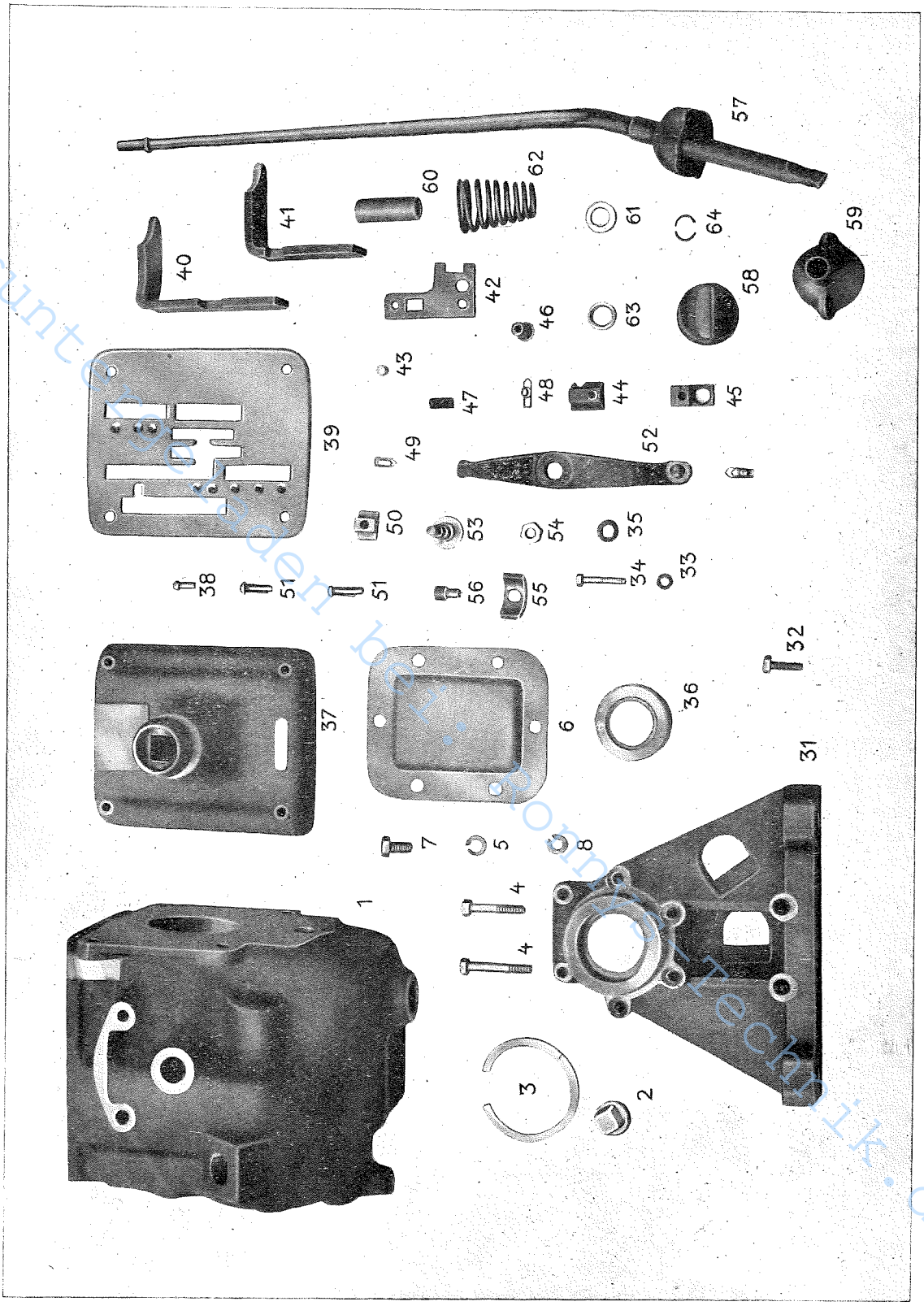

Heruntergeladen bei: Rommel-Technik.de

Getriebe, Type K 18 K 30 D

Ersatzteil Nr.	Gegenstand	Stückpreis RM
	Vorgelege	
9	Vorgelegeachse	8.70
10	Vorgelegewelle	69.75
11	Laufbüchse	3.55
12	Paßfeder	0.70
13	Vorgelegerad konst.	30.70
14	Distanzrohr	1.60
	Rücklauf	
15	Rücklaufachse	4.35
16	Schieberad Rückwärtsgang	30.80
17	Rücklaufbüchse	3.50
	Antriebswelle	
18	Antriebswelle	50.40
19	Radiaxlager (6208 S K F)	7.40
20	Schleuderring	0.20
21	Nutmutter	0.65
22	Sicherungsring	0.15
	Hauptwelle	
23	Rollenlager	6.95
24	Hauptwelle	36.40
25	Druckscheibe	1.60
26	Schieberad 1. und 2. Gang	56.55
27	„ 3. und 4. Gang	30.40
28	Radiaxlager (6307 S K F)	8.15
29	Kronenmutter (M 27×1,5)	1.35
30	Unterlegscheibe (2 B DIN 125)	0.40

Heruntergeladen bei: Ronnys-Technik.de

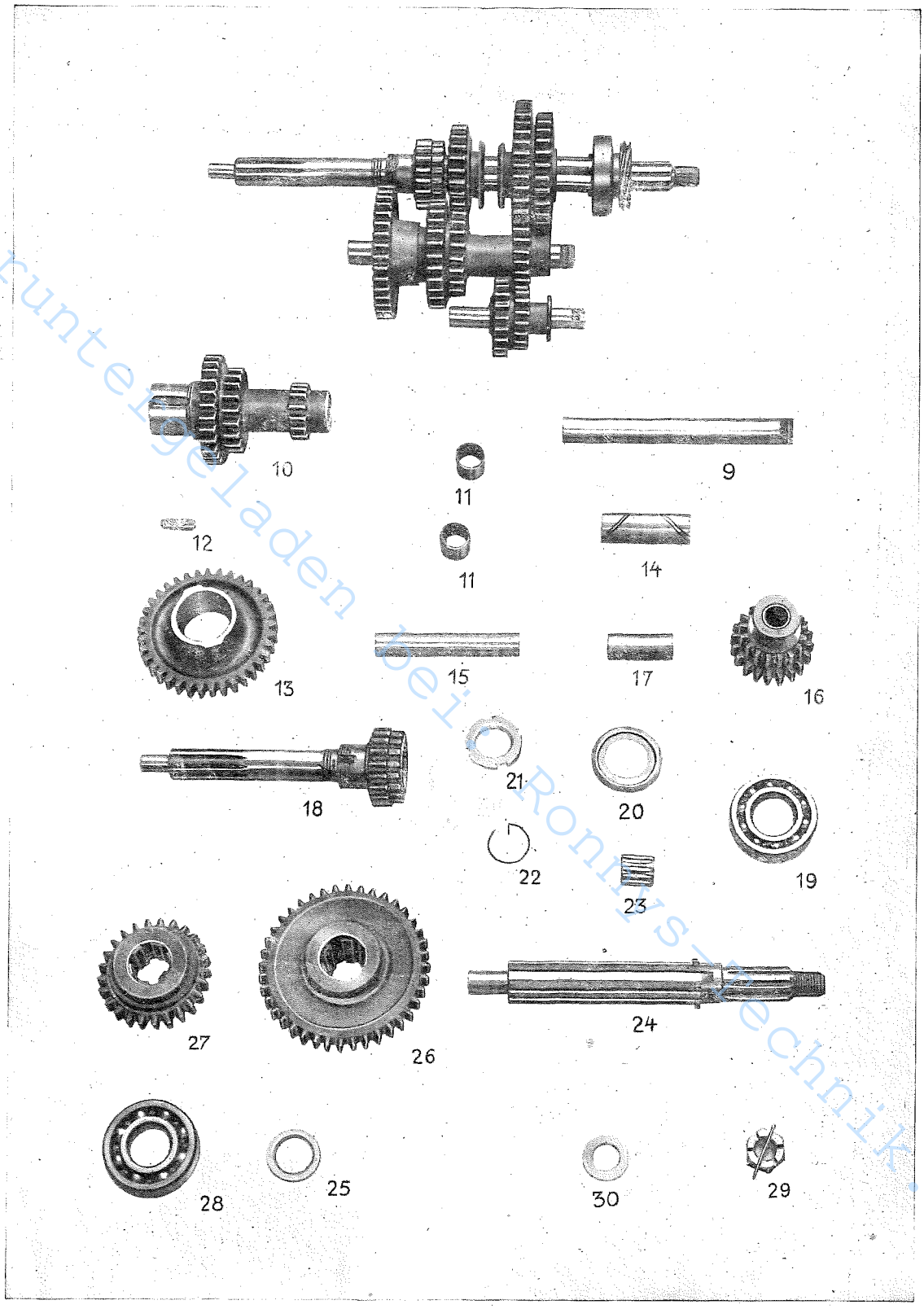

Heruntergeladen bei Ronnys-Technik.de

Type K 12 und K 18

Teile zu den Fingerbalken mit Normal-, Mittel- und Engfinger

Bezeichnung: N = Normal, M = Mittel, E = Engfinger

Ersatzteil Nr.	Verwendung für Balken	Gegenstand	Gew. kg	Preis RM
S 1777	E	Fingerbalken (gebohrt) 12,8 mm dick, L = 1510 Fingerteilung 38,1 mm	10,3	20.25
S 2106	N	Fingerbalken (gebohrt) 12,8 mm dick, L = 1510 Fingerteilung 76,2 mm	10,3	20.25
S 2113	M	Fingerbalken (gebohrt) 12,8 mm dick, L = 1485 Fingerteilung 50,8 mm	10,3	20.25
S 1780	N M E	Messerstab 21×6, E 1465, gebohrt und versenkt 145	1,38	3.30
M 40	N M E	Schraube 10×28 für A 72	0,09	0.25
M 164	N M E	Messerniete 5×15 versenkt		0.05
M 165	N M E	„ 5×24 versenkt		0.05
M 215 N	N	Niete 6×26 für Finger F 11 V		0.05
M 215 M	M	„ 6×20 für Finger F 71 P		0.05
M 215 E	E	„ 5×21 für Finger F 51 P		0.05
M 357	M	Fingerschraube 10×35 zum Finger F 71 P	0,03	0.20
M 358	M	„ 10×37 zum Finger F 71 P	0,03	0.20
M 359	M	„ 10×42 zum Finger F 71 P	0,04	0.20
M 362	E	„ 9 1/2×32 zum Finger F 51 P	0,03	0.15
M 363	E	„ 9 1/2×26 zum Finger F 51 P	0,03	0.15
M 364	E	„ 9 1/2×23 zum Finger F 51 P	0,03	0.15
M 375	N M E	Schraube 13×44 für ZA 140	0,08	0.30
M 376	N M E	„ 13×36 für ZA 226	0,08	0.30
M 377	N M E	„ 13×34 für ZA 140	0,07	0.30
M 442	N	Fingerschraube 10×36 zu F 11 V	0.07	0.20
M 452	N	Senkschraube 11×30 zu F 141 N	0,04	0.20
Z 445	N M E	Kompl. Messer, Kopf A 142, 18 Klingen	3,4	9.80
Z 1 1/2		Komplette Kurbelstange H 1 1/2 mit Beschlägen und Lager	3,15	16.—
H 1 1/2		Holz für Kurbelstange		1.80
F 716		Kurbelstangenlagergehäuse		3.50
S 4361		Kurbelstangenlasche für H 1 1/2		0.50
F & S 6305 A		Kugellager für Kurbelstange		6.50
M 578		Fettbüchse für F 716		0.60
S 214		Messerkopfband mit Zapfen		0.60
S 215		Messerkopfband ohne Zapfen		0.60
H 727		Dichtungsring zu 716		0.20
		Niete 8×17 für 716		0.05
S 4360		Kurbellager-Halter für F 716, 3 mm stark		1.20
M 160 1/3		Niete 7×43		
M 160 1/2		Niete 7×46		

Herunterladen von Bonnys-Technik.de

S 1777

S 2106

S 2113

Z 445

S 1780

H 1½

F 716

S 4361

F u. S 6305 A

S 214

S 215

H 727

S 4360

M 357

M 358

M 359

M 362

M 363

M 364

M 375

M 376

M 377

M 442

M 452

M 164

M 165

M 215 N

M 215 M

M 215 E

M 40

M 160 ⅓
M 160 ½

M 578

Z 1½

M 160 ⅓

M 160 ½

Heruntergeladen bei: Ronnys-Technik.de

Triebstangenspanner

Ersatzteil Nr.	Gegenstand	Gew. kg	Preis RM
RS 945	Schraube		0.30
RS 946	Spanngabelfeder		0.85
RS 946 K	Spanngabel		2.50
RS 947	Spanngabelkopf		1.65
RS 948	Schraube		0.80
RS 949	Mutter für RS 945		0.70
RS 950	Kompl. Triebstangenspanner		4.—

Heruntergeladen bei: Ronnys-Technik.de

RS 945 RS 949

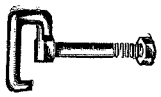

RS 948

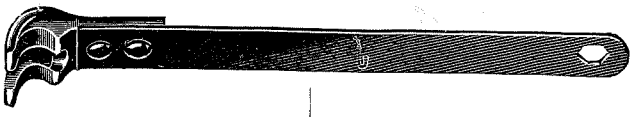

RS 947 RS 946 RS 946 K

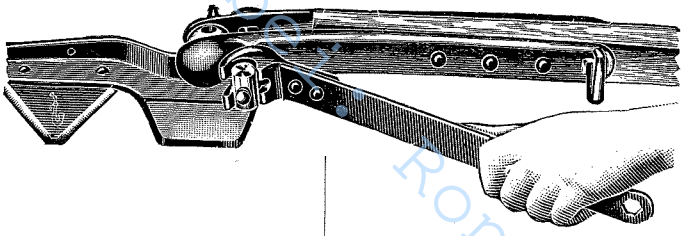

RS 950

Heruntergeladen bei: Ronnys-Technik.de

Inhalts-Verzeichnis

	Seite
Kupplung und Getriebe	2 und 3
Mecano-Kupplung	4 und 5
Mähtrieb und Vorgelege	6 und 7
Differentialtrieb	8 und 9
Lenkung und Vorderwagen	10 und 11
Aufzug und Bremse	12 und 13
Lichtanlage, Tourenversteller, Anhängekupplung	14 und 15
Rahmen, Schwadenbrett, Kotflügel	16 und 17
Getriebe Typ K 12 AGN 8	18, 19, 20 und 21
Getriebe Typ K 18 ZF	22, 23, 24 und 25
Teile zu den Fingerbalken	26, 27, 28 und 29
Triebstangenspanner	30 und 31

Heruntergeladen bei: Ronnys-Technik.de

Heruntergeladen bei: Ronnys-Technik.de